図面を実測しない事　　DO NOT SCALE DRAWING

呼び寸法 RANGE	許容差の区分 COMMON TOLERANCE			
≦ 10	±0.1	±0.2	±0.4	±
≦ 25	±0.15	±0.3	±0.6	±
≦ 80	±0.25	±0.5	±1.0	±
≦ 250	±0.4	±0.8	±1.5	±
≦ 1000	±1.0	±2.0	±6.0	±

形式

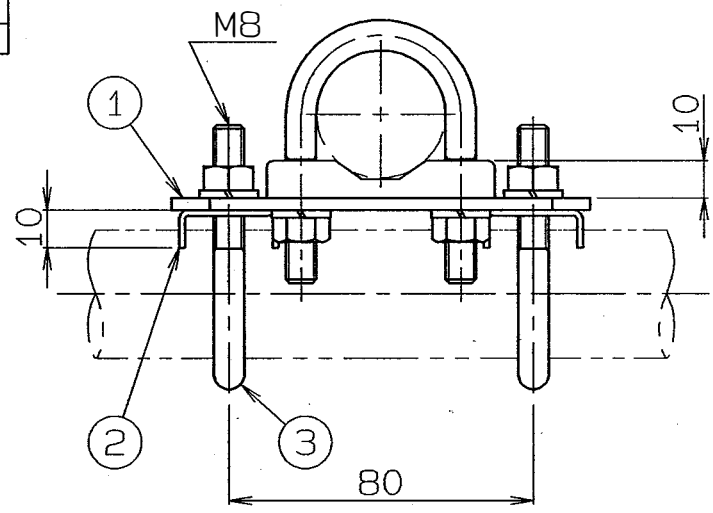

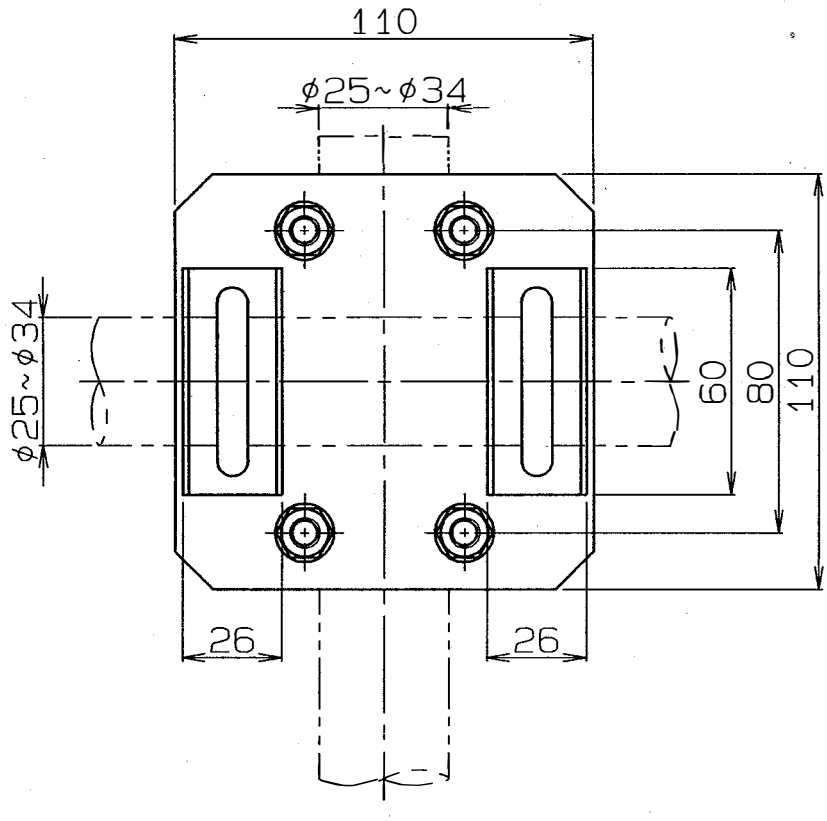

重量　約0.7kg
最大受風面積　0.012m²

部番 ITEM	名称 DESCRIPTION	個数 QUANTITY	材質・処理 MATERIAL TREATMENT	部品図番 PART DRAWING No.	備考 NOTE
3	Uボルト	4	SUS304		
2	コの字金具	4	SUS304P		t=1.5
1	支持板	1	SS400 熔融亜鉛めっき		t=3.2

尺度 SCALE	担当 DESIGNED	製図 DRAWN	検図 INSPECTED	承認 APPROVED
1:2	中村 H11.5.10	中村 H11.5.10	高橋 H11.5.10	牧野 H11.5.10

単位 DIM m·m　重量 WEIGHT

品名 DESCRIPTION: C−32型取付金具

日本アンテナ株式会社
NIPPON ANTENNA CO., LTD.

図番 DRAWING No. FM−K208−H00

符号 SYM	日付 DATE	変更記事 REVISION RECORD	担当 DESIGNED	承認 APPROVED
XXXX				

E−KNG　　A4

株式会社エクセリ(代理店届出番号C1909977) 東京都墨田区菊川3-17-2アドン菊川ビル4F / 大阪府大阪市中央区久太郎町1-9-5 URL: https://www.exseli.com/