図面を実測しない事　　DO NOT SCALE DRAWING

呼び寸法 RANGE	許容差の区分 COMMON TOLERANCE			
≦ 10	±0.1	±0.2	±0.4	±
≦ 25	±0.15	±0.3	±0.6	±
≦ 80	±0.25	±0.5	±1.0	±
≦ 250	±0.4	±0.8	±1.5	±
≦1000	±1.0	±2.0	±6.0	±

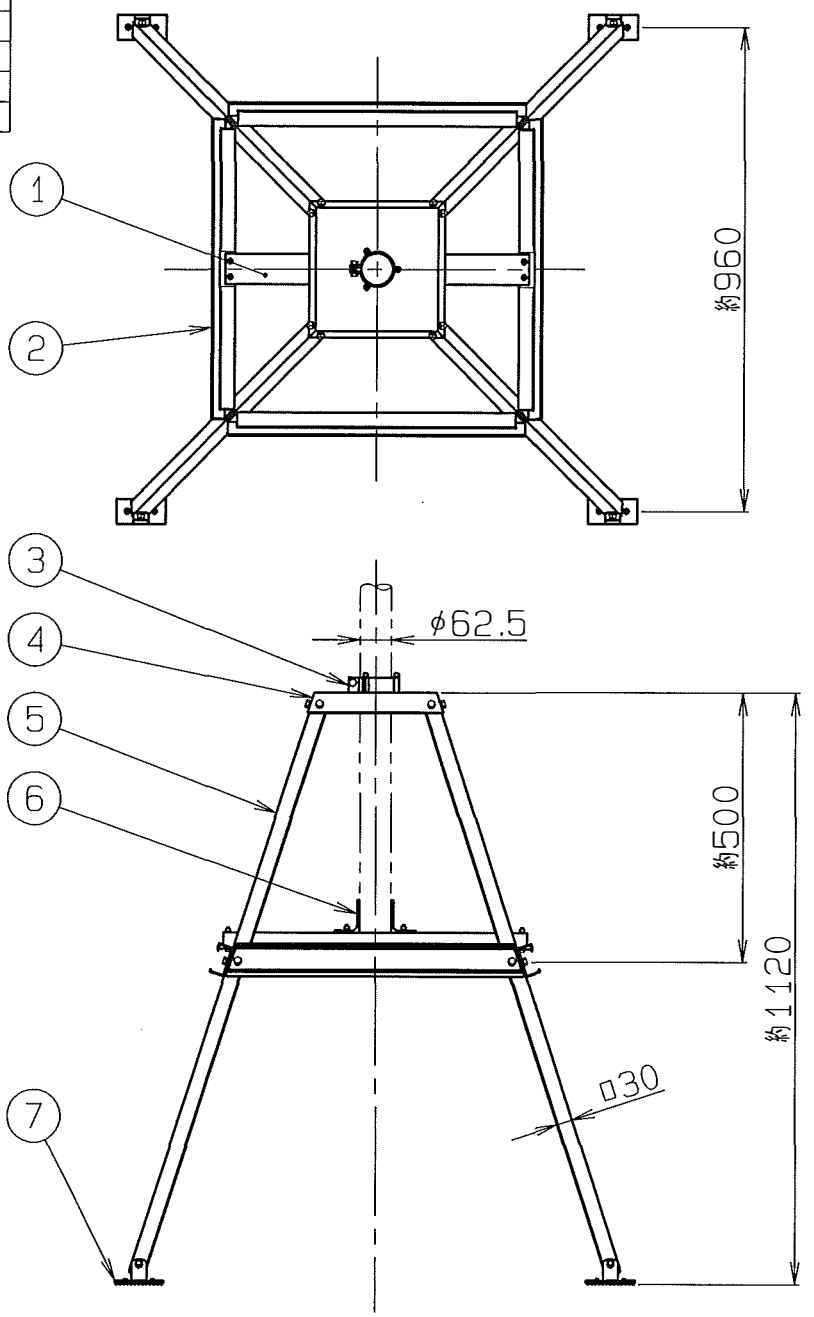

ITEM 部番	DESCRIPTION 名称	QUANTITY 個数	MATERIAL 材質・処理	PART DRAWING No. 部品図番	NOTE 備考
7	スリッパプレート	4	ステンレス, 合成ゴム		
6	マスト受金具	2	アルミニウム		
5	支持パイプ	4	アルミニウム		
4	上面板	1	アルミニウム		
3	クランプ金具	1	アルミニウム		
2	補強チャンネル	4	アルミニウム		
1	マスト受チャンネル	1	鋼材・亜鉛めっき		

SYM 符号	DATE 日付	REVISION RECORD 変更記事	DESIGNED 担当	APPROVED 承認
△				
△				
△				
△				
△				
△				

SCALE 尺度	DESIGNED 担当	DRAWN 製図	INSPECTED 検図	APPROVED 承認
free	光澤 2012.2.27	光澤 2012.2.27	大嶋 2012.2.27	奥川 2012.2.27

単位 DIM	質量 MASS	品名 DESCRIPTION
m·m	約6.5kg	ベースホルダー BS-78 外観図
MICRO CADAM		

日本アンテナ株式会社
NIPPON ANTENNA CO., LTD.

図番 DRAWING No. P9-Z74-H02

ETC　　A4

株式会社エクセリ(代理店届出番号C1909977) 東京都墨田区菊川3-17-2アドン菊川ビル4F / 大阪府大阪市中央区久太郎町1-9-5 URL: https://www.exseli.com/